ИНСТРУКЦИЯ

ПО ЭКСПЛУАТАЦИИ И УХОДУ ЗА ОКОННЫМИ И ДВЕРНЫМИ БЛОКАМИ ИЗ ПВХ-ПРОФИЛЯ

Уважаемый Покупатель!

Настоящая инструкция по эксплуатации распространяется на оконные и дверные конструкции из ПВХ-профиля, изготовленные компанией ООО «Евроокно стандарт».

Оконные и дверные блоки из ПВХ надежны и просты в эксплуатации. Однако в целях их многолетнего и надежного функционирования пользователям оконных конструкций необходимо внимательно ознакомиться с правилами настоящей инструкции по эксплуатации и точно соблюдать их.

Инструкцию по эксплуатации Вы получаете в момент подписания договора купли-продажи.

Соблюдение правил эксплуатации являются обязательным.

ОПИСАНИЕ ПРОДУКЦИИ

Оконные и дверные блоки изготовлены из ПВХ-профиля со стеклопакетами (или с сэндвич-панелями) и оснащены высококачественной фурнитурой.

По своей общей конструкции оконные блоки из ПВХ – это полые, многокамерные, поливинилхлоридные профили, армированные стальными усилительными вкладышами. Для решения как технических, так и архитектурных задач, производители выпускают большую номенклатуру оконных конструкций, из которых

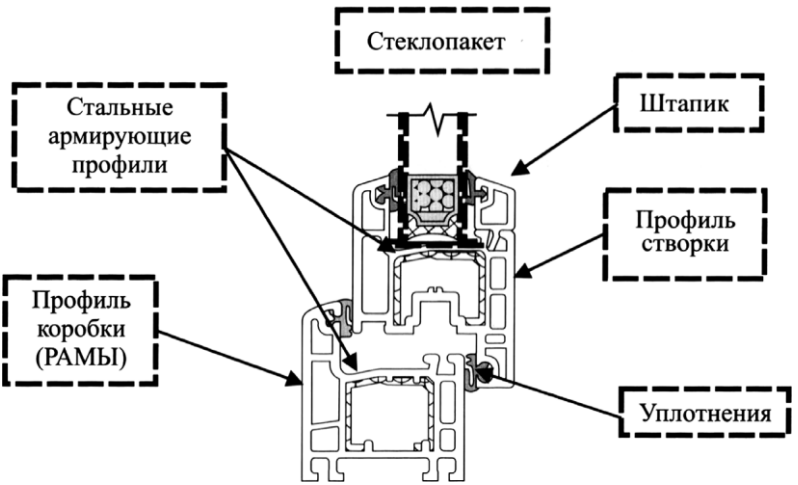

Рис. 1. Многокамерный оконный профиль из ПВХ

легко собираются элементы разной формы, размеров, любого цвета и с любым типом открывания.

ПВХ-профили непрозрачной части оконного блока являются многокамерными (рис. 1). Многокамерная структура обеспечивает хорошие теплозащитные качества. ПВХ-профили различных типов могут иметь различное количество камер.

Внутри ПВХ-профилей устанавливается и закрепляется шурупами усилительный вкладыш из оцинкованной стали, который воспринимает ветровые нагрузки и предотвращает искривление ПВХ-профилей под действием высоких летних и низких зимних температур.

Все сопряжения профилей со стеклопакетом, а также открывающейся и не открывающейся частей оконного блока защищены уплотнениями из каучукового материала, непрерывными по всему контуру. Уплотнения предотвращают попадание влаги внутрь помещения и сквозное продувание окна.

Стеклопакет – герметичная конструкция из двух стекол (однокамерный стеклопакет) или из трех стекол (двухкамерный стеклопакет), разделенных между собой дистанционной рамкой из алюминия, соединяемой со стеклами при помощи герметика (рис. 2).

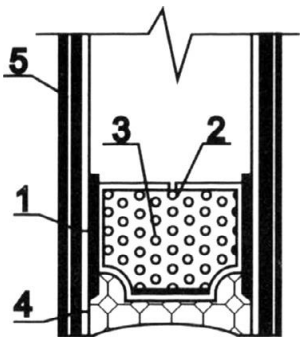

1 - внутренний бутиловый герметик (лента или мастика)
2 - дистанционная рамка (алюминиевый или гальванизированный стальной профиль)
3 - осушитель (молекулярное сито)
4 - внешняя герметизирующая мастика
5 - стекло

Рис. 2. Конструкция стеклопакета

В стандартном варианте во внутренней полости (камере) стеклопакета находится осушенный воздух. Осушение воздуха осуществляется силикагелем (молекулярным ситом), находящимся внутри перфорированной дистанционной рамки и впитывающим влагу.

В стеклопакете могут быть установлены специальные энергосберегающие стекла с металлическим напылением, повышающие его теплозащитные качества.

Фурнитура – это набор деталей, образующих единый механизм по контуру оконных блоков, обеспечивающий его открывание и закрывание. Комплект деталей может быть подобран различными способами, таким образом, чтобы обеспечить различные режимы открывания: для мытья, для проветривания, для микровентиляции помещения. Все детали фурнитуры изготовлены из стали со специальным антикоррозионным покрытием.

Новые оконные блоки обеспечивают очень плотное запирание. Они делают жилище намного теплее, защищают его от уличного шума, сберегают энергию, необходимую для отопления. С другой стороны, они препятствуют естественным сквознякам, что затрудняет отвод излишней влаги из помещения и приводит к выпадению конденсата в самых холодных местах.

ВАЖНО! Квартиры (офисы) с оконными блоками из ПВХ-профилей нуждаются в более частом проветривании. Почти во всех домах под подоконником размещаются радиаторы отопления.

Они выполняют очень важную функцию, обогревая оконный проем. Часто при замене оконных блоков старые узкие подоконники заменяются новыми широкими, которые затрудняют конвекцию горячего воздуха от радиатора, а значит, способствуют повышению влажности. При замене старых подоконников выбирайте подоконник, соразмерный вашему радиатору отопления. При выборе длины штор и гардин оставьте достаточно места для прохождения теплого воздуха от радиатора отопления.

ТРАНСПОРТИРОВАНИЕ И ХРАНЕНИЕ ОКОННЫХ И ДВЕРНЫХ БЛОКОВ

- При хранении и транспортировании изделий должна быть обеспечена их защита от механических повреждений.
- Не установленные на оконный блок комплектующие или части комплектующих должны быть упакованы и поставлены комплектно с изделиями.
- Открывающиеся створки изделий при погрузочно-разгрузочных работах и перевозки должны быть закрыты на все запорные механизмы.
- Изделия транспортируют и хранят на специальных пирамидах в вертикальном положении под углом 10 – 15° к вертикали на деревянных подкладках. Изделия хранят в крытых отапливаемых помещениях при температуре не ниже 5С° с нормальным температурно-влажностным режимом по СНиП 23-02-03. При хранении следует не допускать попадание на изделия прямых солнечных лучей.
- При хранении и транспортировании между изделиями необходимо устанавливать прокладки из эластичных материалов.

МОНТАЖ ОКОННЫХ И ДВЕРНЫХ БЛОКОВ ИЗ ПВХ-ПРОФИЛЯ

ВАЖНО! Так как монтаж оконного блока требует определённых познаний в области строительства, продавец рекомендует покупателю для монтажа оконных и дверных блоков обращаться в специализированные организации.

Установка оконных блоков – это серьезное строительное мероприятие, поэтому важно правильно подготовить помещение к монтажным работам.

Оконные блоки могут устанавливаться в любое время года, если температура не опускается ниже 10-15 градусов мороза (зависит от применяемой монтажной пены).

Следует обратить внимание на квалификацию замерщика и монтажников, а также их оснащенность. Обязательный инструментарий замерщика: рулетка, уровень и отвес. Перед началом монтажа следует сверить размеры оконных блоков с замерным листом и остекляемым проемом.

Инструментарий монтажников: рулетка, уровень, отвес, перфоратор, шуруповерт, пистолет для пены и силикона, набор отверток и др.

Не следует открывать окно в течение 24 часов после монтажа. После завершения всех работ по монтажу и отделке откосов следует очистить окно от пыли, стружки ПВХ и других возможных загрязнений.

Защитная плёнка должна быть удалена с оконного блока сразу после завершения монтажных и отделочных работ.

ИНСТРУКЦИИ И ТРЕБОВАНИЯ ПО ЭКСПЛУАТАЦИИ ОКОННЫХ И/ИЛИ ДВЕРНЫХ БЛОКОВ ИЗ ПВХ-ПРОФИЛЯ ДЛЯ ПОМЕЩЕНИЙ, В КОТОРЫХ УСТАНОВЛЕНЫ ОКОННЫЕ И/ИЛИ ДВЕРНЫЕ БЛОКИ

Обращаем Ваше внимание на то, что согласно требованиям нормативной строительной документации:

- Уровень освещенности помещения при замене оконных блоков может снизиться.
- Уровень шума в помещении, в зависимости от конструкции оконного блока, может повыситься по сравнению с уровнем шума при существующих оконных блоках. Для правильного выбора конструкции оконных блоков и вида приточного вентиляционного устройства желательно произвести предварительный замер шума силами специализированной организации.
- Наличие в оконном блоке «глухих» (не открывающихся) створок размером более 400x800 мм запрещено ГОСТ 23166-99 «Блоки оконные. Общие технические условия».
- Образование конденсата по периметру стеклопакетов в межсезонье и в зимний период эксплуатации связано с наличием в конструкции оконных

блоков алюминиевой дистанционной рамки и не является браком сертифицированного изделия, о чем упоминается в письме Госстроя России №9-28/200 от 21.03.2002 г.

Чтобы избежать запотевания или появления наледи на стеклопакетах, необходимо:

- **Поддерживать в помещении оптимальную влажность (табл. 1).** Для этого регулярно проветривайте помещение. Режим проветривания: 3-4 раза в день по 15 минут для каждого помещения. В целях обеспечения притока воздуха и работы вентиляции для проветривания помещений используйте режимы микропроветривания или встраиваемые приточные клапанные системы.
- Оптимальная температура в помещениях (требуемые параметры микроклимата) (табл. 1).

Период года	Наименование помещения	Температура воздуха, °С	Относительная влажность, %
		оптимальная	оптимальная
Холодный	Жилое	20-22	45-30
Теплый		22-25	60-30

Табл. 1. Требуемые параметры микроклимата

- **Проверять работу вентиляционных каналов.** Исправность вытяжной вентиляции можно проверить с помощью листа бумаги. При исправно работающей вентиляции тяга удерживает лист (объем заменяемого воздуха – 3 $м^3$/ч на 1 $м^2$ жилого помещения). При нарушении работы вытяжной вентиляции или повышенной влажности в квартире возможно выпадение конденсата на стеклопакетах, профилях и откосах. Для нормального функционирования приточно- вытяжной вентиляции необходимо помещение, где люди находятся днем, регулярно проветривать, а на спальные комнаты устанавливать вентиляционные клапаны, тип и производительность которых должен рассчитать специалист по вентиляции.
- Отопительные приборы должны размещаться под оконным проемом, чтобы тепловые потоки обогревали и осушали поверхности оконного блока.
- Подоконник вашего оконного блока должен иметь такую ширину, чтобы теплый воздух от отопительного прибора мог свободно подниматься вверх, вдоль плоскости оконного блока, обеспечивая нормальную круговую циркуляцию воздуха в комнате (рис. 3). Желательно также, чтобы шторы и жалюзи не мешали проникновению теплого воздуха к оконному блоку из ПВХ. Не рекомендуется перекрывать подоконной доской более 1/3 радиатора

отопления.

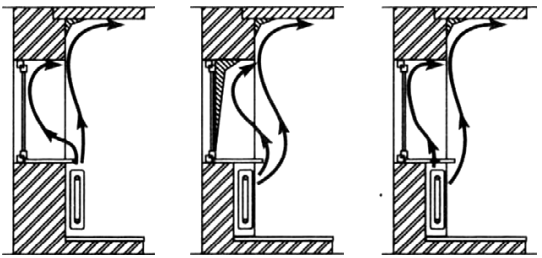

Рис. 3. Движение тепловых потоков от радиатора отопления

- Выпадение конденсата и обмерзание зависят от комплекса факторов, таких как:
  1. влажность воздуха в помещении (как правило, выше 35-40%);
  2. недостаточная конвекция воздуха по внутреннему стеклу из-за широкой подоконной доски, штор или неправильной установки отопительных приборов;
  3. недостаточная температура теплоносителя в системе отопления.

Избыточная влажность в помещении может быть вызвана недостаточной работой вытяжной вентиляции, проникновением влажного воздуха из подвального помещения, подтеканием систем отопления или подачи воды в стены и перекрытия, цветами, работой газовых горелок, испарением жидкости при изготовлении пищи, аквариума-ми и другими причинами.

ТРЕБОВАНИЯ ПО БЕЗОПАСНОСТИ И МЕРЫ ПРЕДОСТОРОЖНОСТИ

Все операции с запорной ручкой следует выполнять без чрезмерных усилий и только тогда, когда створка находится в прижатом к раме положении. Попытки изменить функцию при открытой или недостаточно прижатой к коробке створке могут привести одновременно к повороту и наклону створки – двойному открыванию. Однако если избежать двойного открывания не удалось, не торопитесь вызывать мастера, попытайтесь восстановить работоспособность створки самостоятельно.

Для предупреждения повреждения фурнитуры, стеклопакета, разрушения изделия или откосов, а также для безопасности Вас и Ваших близких настоятельно рекомендуем:

- Не оставляйте окно открытым при сильном ветре;
- Не вставляйте между рамой и створкой посторонние предметы;
- Не нагружайте створку дополнительной нагрузкой в вертикальном направлении;
- Не допускайте сильного нажима или соударения створки и откоса окна;
- Берегите элементы фурнитуры, технологические отверстия и углубления в изделии от попадания грязи и прочих посторонних предметов;
- Не ставьте на подоконники горячие предметы (чайники, утюги, сковородки, кастрюли и т.д.);
- Не производите на подоконнике работы с использованием молотков, ножей и т.д.;
- Используйте средства защиты от открывания. Например, детский блокирующий замок;
- Не нагружайте выступающую часть подоконника.

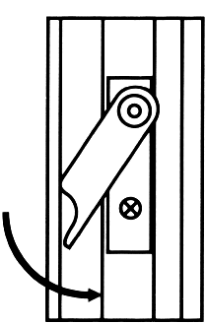

Рис. 4. Блокиратор поворота ручки

Для восстановления нормального функционирования створки необходимо выполнить следующие операции:

- выключить блокиратор поворота ручки (рис. 4). Для этого необходимо перевести подпружиненный клювик блокиратора, расположенный на торце створки, в вертикальное положение;
- удерживая блокиратор, перевести ручку в положение «створка наклонена;
- прижать верхний петлевой угол створки к раме; удерживая блокиратор ручки в прижатом состоянии, перевести ручку в положение «створка открыта;
- отпустить блокиратор.

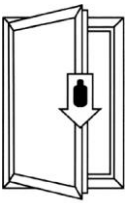

Не нагружайте створку дополнительной нагрузкой в вертикальном направлении

Не вставляйте между рамой и створкой посторонние предметы.
Осторожно! Захлопывание створки может привести к травме.

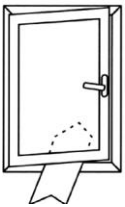

При открывании или закрывании не ставьте руки между рамой и створкой

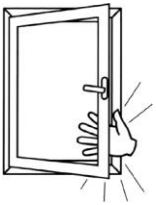

Для ограничения доступа детей заказывайте средства защиты от открывания створок (например: детский блокирующий замок и т.п.)

Установленные на оконных блоках москитные сетки не являются ограждающей конструкцией!
Во избежание выпадения из окна не опирайтесь (не прислоняйтесь) сами и не допускайте детей к москитным сеткам!

ПРАВИЛА УХОДА ЗА ОКОННЫМИ И ДВЕРНЫМИ БЛОКАМИ ИЗ ПВХ

ОБЩИЕ ПОЛОЖЕНИЯ

Оконные и дверные блоки из ПВХ-профиля не требуют значительных затрат времени и средств для обеспечения ухода. Прежде всего после окончания монтажных работ, например, оштукатуривания и других ремонтных работ, необходимо удалить все загрязнения.

Не допускается хранение на открытом воздухе профиля с защитной пленкой. Защитная пленка с внешней стороны изделий должна быть удалена в течение двух недель после монтажа. Клеящее вещество защитной пленки подвержено воздействию погодных условий и солнечного излучения, результатом которого могут бытьостающиеся на профиле следы.

При проведении в дальнейшем строительно-ремонтных работ профиль и фурнитура должны быть вновь защищены во избежание повреждений. При проведении в помещении сварочных работ или работ с использованием отрезной машинки изделия должны быть надежно защищены от попадания раскаленных частиц металла на поверхность стеклопакета и профиля.

Для поддержания правильного функционирования изделий необходимо два раза в год проводить периодическое обслуживание оконных конструкций. К периодическому обслуживанию изделий относится:

- смазка подвижных элементов фурнитуры;
- очистка водоотводящих (дренажных) отверстий от грязи;
- осмотр и очистка резинового уплотнения;
- осмотр крепежных элементов.

УХОД ЗА ПВХ-ПРОФИЛЕМ

ПВХ-профиль устойчив к атмосферным воздействиям и многим химическим соединениям, однако недостаточно устойчив к воздействию кислотных растворов и растворителей. Поэтому оконные блоки из ПВХ-профилей необходимо мыть обычным мыльным раствором или специальными моющими средствами, не содержащими растворителей, кислот или абразивных веществ.

УХОД ЗА СТЕКЛОПАКЕТОМ

Наклейки с информацией о стекле необходимо удалить сразу после монтажа.

Стекло – это крайне чувствительный материал. Нужно избегать сварочных работ

вблизи стекла, т. к. стекло чувствительно к искрам.

Остатки краски, цемента и т. д. надо немедленно удалить со стекла, прежде чем они высохнут.

Поверхность стекла нужно мыть количеством воды, достаточным для ополаскивания, мягкой тряпкой или мочалкой, которая не содержит песчинок или других острых частиц.

ОЧИСТКА ВОДООТВОДЯЩИХ (ДРЕНАЖНЫХ) ОТВЕРСТИЙ

В каждом оконном блоке имеются водоотводящие отверстия для вывода наружу влаги. Водоотводящие отверстия расположены в нижней части коробки (их легко обнаружить, открыв створку). При проведении периодического обслуживания необходимо осмотреть водоотводящие отверстия и при необходимости очистить их от загрязнений.

УХОД ЗА РЕЗИНОВЫМИ УПЛОТНИТЕЛЯМИ

Уплотнители изготовлены из современного материала, который, тем не менее, подвержен естественному старению. Для сохранения его эластичности необходимо два раза в год очищать резиновое уплотнение от грязи и протирать специальными средствами, при этом используйте для обработки хорошо впитывающую ткань. После этого уплотнения останутся эластичными и водоотталкивающими.

Внимание! Резиновые уплотнители не должны соприкасаться с концентрированными чистящими средствами или масляными субстанциями.

УХОД ЗА ФУРНИТУРОЙ

Все элементы фурнитуры следует предохранять от загрязнения или окрашивания. Для увеличения срока ее использования и сохранения безупречного внешнего вида необходимо не менее 2-х раз в год смазывать все движущие составные части маслом, не содержащим смол и кислот (например, техническим вазелином или машинным маслом). Не допускается применение чистящих средств, нарушающих антикоррозийное покрытие фурнитуры.

Необходимо беречь элементы фурнитуры от загрязнения, попадания краски, строительной штукатурки и прочих материалов при проведении ремонтно-строительныхработ.

Использование будет легче, если при открывании и закрывании окна слегка нажимать на оконную створку.

Внимание! При отсутствии регулярного (2 раза в год) ухода за запорной фурнитурой и притворными уплотнителями в соответствии с прилагаемой «Инструкцией по эксплуатации» исполнитель не несет ответственности за недостатки, возникшие вследствие несоблюдения правил эксплуатации оконных и дверных блоков и влечетотказ от гарантийных обязательств.

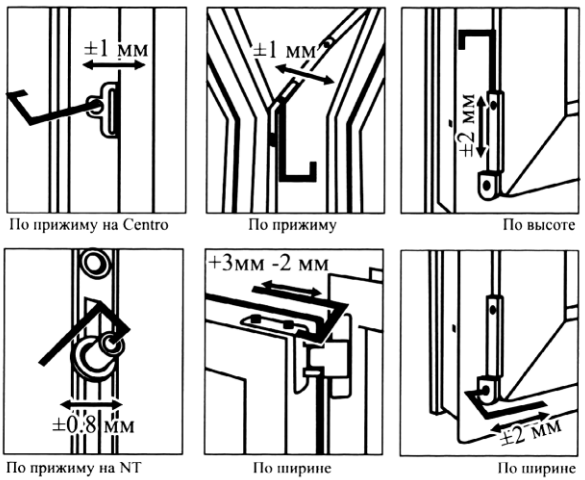

Внимание!
Регулировка фурнитуры, особенно в области нижних петель и ножниц, а также замена деталей и снятие (навешивание) створки должны проводиться только квалифицированными специалистами.
Неправильная регулировка может привести к полному выходу из строя окна.

Рис. 5. Схема мест регулировки

УХОД ЗА ОКОННОЙ РУЧКОЙ

Если оконная ручка оконного блока из ПВХ разболталась в процессе эксплуатации, необходимо приподнять находящуюся под ней декоративную планку, повернутьее из вертикального положения в горизонтальное и затянуть винты. Ваша ручка снова плотно зафиксирована.

ПЕРЕЧЕНЬ НАИБОЛЕЕ ЧАСТО ВСТРЕЧАЮЩИХСЯ НЕИСПРАВНОСТЕЙ, ИХ ПРИЧИНЫ И СПОСОБЫ УСТРАНЕНИЯ

Неисправность	**Возможные причины**	**Рекомендации по устранению**
Оконная ручка разболталась	Естественный износ трущихся деталей, возникающий в процессе эксплуатации, самопроизвольное отвинчивание винтов которыми прикреплена ручка	Приподнять находящуюся под ней планку, повернуть ее и затянуть винты
Верхняя петля вышла из зацепления	Неправильный порядок открывания поворотно-откидной створки	Прижать верхний угол створки к раме (в районе петли) и повернуть ручку в положение «Створка наклонена»
Тугой поворот ручки	Створка сильно зажата	Отрегулировать прижим
	Фурнитура не смазана	Смазывать фурнитуру
Продувание	Неплотный прижим	Перевести фурнитуру в режим максимального прижима
Образование конденсата	Большая влажность	Проветрить помещение
	Низкая температура помещения	Повысить температуру выше +20°С
	Неисправная вентиляция	Проверить работу вентиляционного канала
	Холодные откосы	Утеплить откосы
	Перекрыт поток теплого воздуха	Не заставлять подоконник, не завешивать окно

ГАРАНТИЙНЫЕ ОБЯЗАТЕЛЬСТВА

Продавец гарантирует исправную работу изделий в течение 3 (трех) лет с момента их установки, при соблюдении правил по уходу, хранению и эксплуатации. Продавец

не несет ответственности при повреждении оконных блоков после приемки покупателем в случае несоблюдения правил эксплуатации.

В случае самовывоза и/или самостоятельного монтажа оконных и/или дверных блоков их приёмка осуществляется на складе Продавца.

Оконные и/или дверные блоки принимаются Покупателем непосредственно на складе или на объекте Покупателя в день доставки заказа по следующим параметрам:

- внешний вид изделия (дефекты, риски, царапины, усадочные раковины, видимые на расстоянии 0,6-0,9 метров при естественном освещении невооруженным глазом не допускаются);
- комплектность заказа – в соответствии со Спецификацией и Актом приёма-передачи;
- работоспособность механизма фурнитуры и качество уплотнительного шва (фурнитура должна обеспечивать плотное примыкание между створкой и рамой, закрываться и открываться без всяких дополнительных усилий).

Результаты приёмки оконных блоков и монтажных работ подтверждаются подписью Покупателя соответственно в Актах приема-передачи и в Актах выполненных работ, после чего претензии по комплектности и внешнему виду (механическим повреждениям) не принимаются. Допускается приёмка изделий и монтажных работ представителем заказчика на основании доверенности, оформленной в соответствиис законодательством РФ.

УСЛОВИЯ ГАРАНТИЙНОГО ОБСЛУЖИВАНИЯ

1. Гарантийному обслуживанию подлежат только те изделия, по которым был выполнен полный комплект услуг (замер, доставка, установка) силами Продавца, что позволяет иметь уверенность в точном соблюдении всех технических и технологических требований к продукции.
2. Обязательным условием гарантийного обслуживания является наличие у Покупателя Договора купли-продажи (договора поставки) и/или Договора купли-продажи и монтажа (договора подряда), а также документов, подтверждающих оплату указанных Договоров.

Особые условия

- Продавец не несёт ответственности за повреждения изделий, полученные при их транспортировке силами Покупателя.
- Продавец не несёт ответственности за исправность изделий, установленных силами Покупателя.
- Продавец не несёт ответственности за повреждения и неисправности конструкций, возникшие в результате несоблюдения правил эксплуатации.
- Продавец не несёт ответственности за исправность изделий, ремонт или регулировка которых производились силами Покупателя.

г. Омск